Rail additionnel ADVERSUS

https://www.simac.fr/fr/produit-2232-Rail-additionnel-ADVERSUS

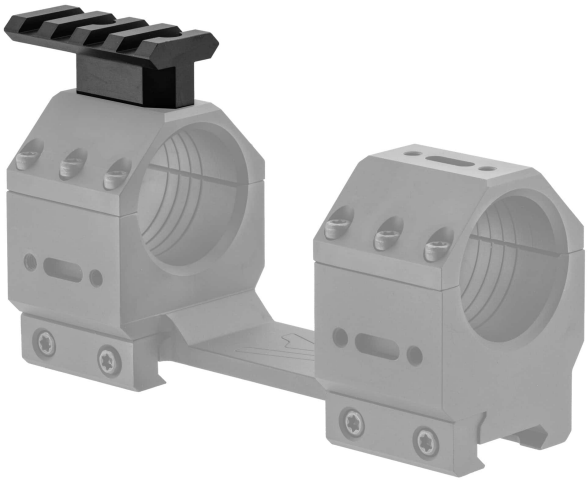

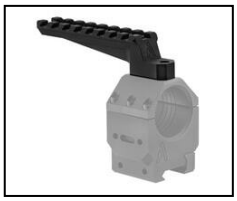

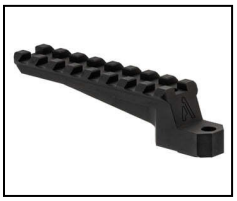

Plus de visuels disponibles sur le site

Réf.	Désignation	Catégorie légale	Hauteur (cm)	Poids (g)	Prix public conseillé
MA4000	Rail additionnel ADVERSUS BH 15mm Long. 44mm	Vente libre	4.4	18	72,00 € TTC
MA4002	Rail additionnel ADVERSUS BH 25mm Long. 80mm	Vente libre	8	40	115,00 € TTC

Rail additionnel pour les montages AUDERE.
Rail haute qualité en aluminium 7075T6.

Les prix de vente conseillés sont mentionnés à titre indicatif. Les armuriers sont libres de vendre au prix qu'ils souhaitent. Textes et photos non contractuels, sujet à modification.