Adaptateur Docter Sight Pour Prisme Weaver

https://www.simac.fr/fr/produit-2244-Adaptateur-Docter-Sight-Pour-Prisme-Weaver

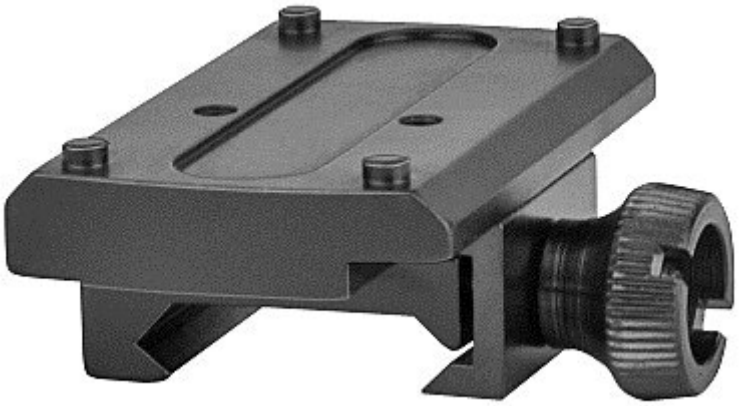

Réf.	Désignation	Catégorie légale	Prix public conseillé
2300/800	Adaptateur Docter Sight Pour Prisme Weaver	Vente libre	125,00 € TTC

Les prix de vente conseillés sont mentionnés à titre indicatif. Les armuriers sont libres de vendre au prix qu'ils souhaitent. Textes et photos non contractuels, sujet à modification.